扫一扫 官方微信

扫一扫 官方网站

METAL DETECTOR
CHECKWEIGHER
X-RAY INSPECTION SYSTEM

金属检测机 ■

重量检测机 ■

X射线异物检测机 ■

镭曼检测设备(上海)有限公司

地址：上海市徐汇区钦州北路1066号71栋208室
邮编：200233
电话：021-64329208/64329218/64329228
传真：021-64329238
网址：www.rayman-tech.com

RaymanTech®

镭曼检测设备(上海)有限公司

RAYMAN DETECTION CO.,LTD

■ 位于意大利Torino的总部

• Since 1985

Rayman

30年前欧洲意大利的RAYONICS公司第一次将X射线的图像处理用于食品领域的异物检测，现在镭曼检测设备（上海）有限公司被授权开拓亚洲地区的市场，充分利用RAYONICS几十年的技术经验，致力于为客户提供完整的X射线异物、金属异物以及重量的整体检测方案。

CATALOG
目录

金属检测机

05 **皮带输送型**
RMS-L轻便系列
RMS-通用系列
RMS-H高荷载系列

08 **链板输送型**
RMC-通用系列
RMC-H高荷载系列

10 **重力下落型**
RMG系列

11 **泵压管道型**
RML系列

12 **制药专用型**
RMP系列

重量检测机

16 **通用型**
RWG系列

17 **高荷载型**
RWS-非防水系列
RWS-P防水系列

19 **高速型**
RWH系列

20 **附金属检测机组合型**
RWM系列

X射线异物检测机

24 **包装产品专用**
RXI-通用系列
RXI-HD高清系列

26 **玻璃瓶/罐头专用**
RXP-SH单光源系列
RXP-DH双光源系列
RXP-SO三光源系列
RXP-OI斜照光源系列

31 **散装产品专用**
RXI-B系列

31 **残骨专用**
RXD系列

33 **鱼刺专用**
RXF系列

金属检测机

金 属 检 测 机
METAL DETECTOR

多频检测

- 多频检测功能，可兼顾不同材质金属灵敏度
- 多个工作频率可切换，适应不同的检测产品，检测范围更广

高灵敏度

- 成熟的相位调节技术，有效抑制产品效应
- 采用高速数字信号处理技术和智能算法

更好的稳定性

- 配合自动补偿技术，保证检测性能长期稳定
- 抗干扰能力及环境适应性强

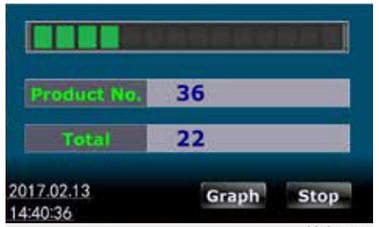

基本画面

出错画面

人性化功能

- 提供多组输入输出接口以配合用户需求
- 有自学习功能和产品储存功能
- 人性化设计，LCD液晶屏显示，轻松实现人机对话
- 丰富的日志信息以及完善的权限管理
- 提供串口、以太网口、USB口等对外通信接口
- 重型机搭载自动倒带功能，避免了大型物件搬运的麻烦

良好的环境适应性和稳定性

- 整机防尘防水，易清洗，IP30/IP54/IP66可选

皮带输送型
(RMS-L轻便系列)

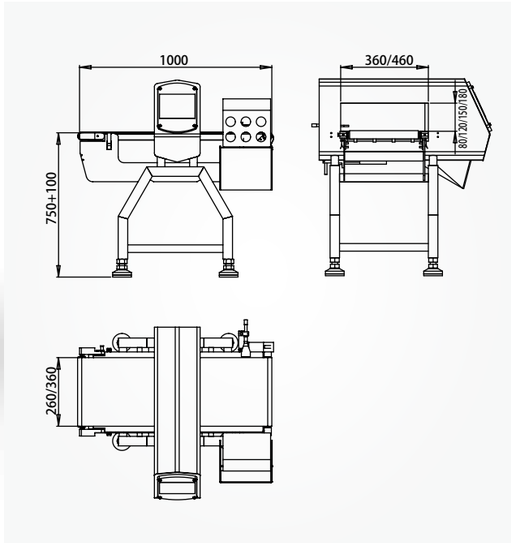

机器型号	RMS-300X80L	RMS-300X120L	RMS-300X150L	RMS-300X180L	RMS-400X80L	RMS-400X120L	RMS-400X150L	RMS-400X180L
通过高度	80 mm	120 mm	150 mm	180 mm	80 mm	120 mm	150 mm	180 mm
通过宽度	300 mm				400 mm			
输送机长度	1000mm							
最大输送负额	10kg							
操作方式	平面按键/触摸输入							
被检测品包装形态	普通包装或金属薄膜（铝膜）、散料兼用							
皮带速度	固定速度/调速							
报警方式	停机及蜂鸣或选别							
电源	AC220V/ AC380V							
整机重量	70kg							
使用环境	0~40℃，相对湿度30~85%，但不结霜							
防尘防水标准	IP30/IP54/IP66							
机体材料	SUS304不锈钢板喷砂处理							

皮带输送型
(RMS-通用系列)

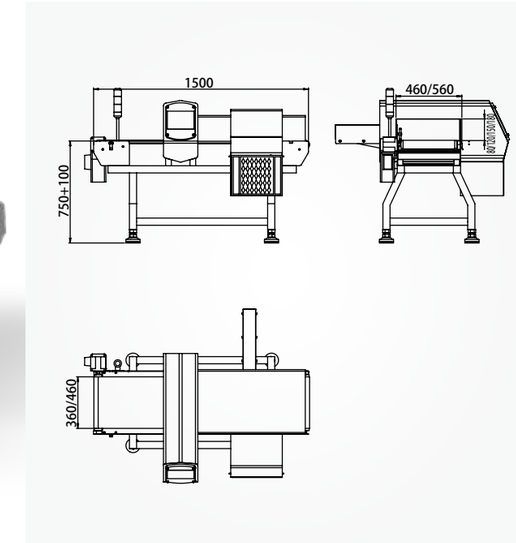

机器型号	RMS-400X80	RMS-400X120	RMS-400X150	RMS-400X180	RMS-500X80	RMS-500X120	RMS-500X150	RMS -500X180
通过高度	80 mm	120 mm	150 mm	180 mm	80 mm	120 mm	150 mm	180 mm
通过宽度	400 mm				500 mm			
输送机长度	1500mm							
最大输送负额	50kg							
操作方式	平面按键/触摸输入							
被检测品包装形态	普通包装或金属薄膜（铝膜）、散料兼用							
皮带速度	固定速度/调速							
报警方式	停机及声光警报或选别							
电源	AC220V/ AC380V							
整机重量	110kg							
使用环境	0~40℃，相对湿度30~85%，但不结霜							
防尘防水标准	IP30/IP54/IP66							
机体材料	SUS304不锈钢板喷砂处理							

皮带输送型
(RMS-H高荷载系列)

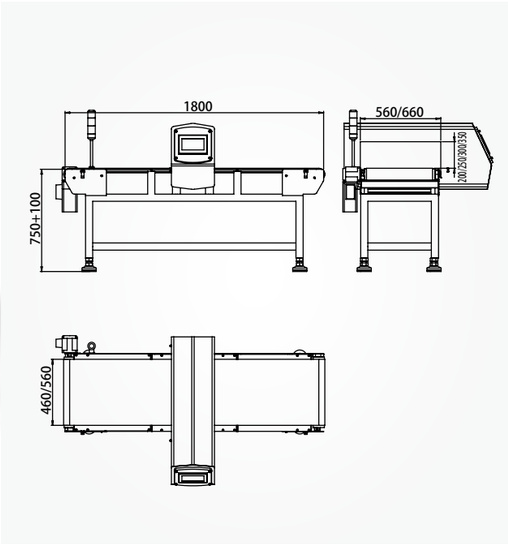

机器型号	RMS-500X200H	RMS-500X250H	RMS-500X300H	RMS-500X350H	RMS-600X200H	RMS-600X250H	RMS-600X300H	RMS-600X350H
通过高度	200 mm	250 mm	300 mm	350 mm	200 mm	250 mm	300 mm	350 mm
通过宽度	500 mm				600 mm			
输送机长度	1800mm							
最大输送负额	100kg							
操作方式	平面按键/触摸输入							
被检测品包装形态	普通包装或金属薄膜（铝膜）、散料兼用							
皮带速度	固定速度/调速							
报警方式	停机及声光警报或选别							
电源	AC220V/ AC380V							
整机重量	240kg							
使用环境	0~40℃，相对湿度30~85%，但不结霜							
防尘防水标准	IP30/IP54/IP66							
机体材料	SUS304不锈钢板喷砂处理							

链板输送型
(RMC-通用系列)

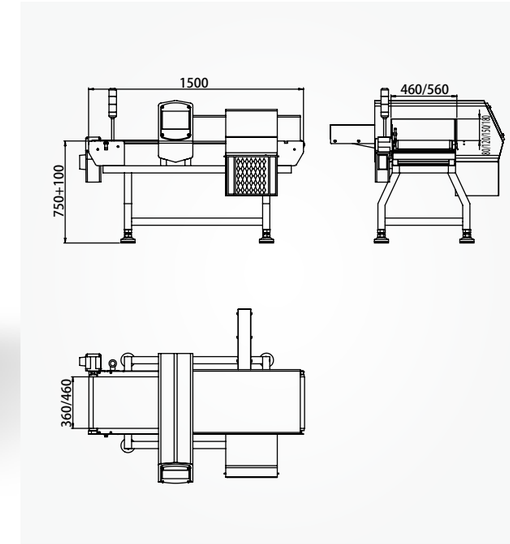

机器型号	RMC-400X80	RMC-400X120	RMC-400X150	RMC-400X180	RMC-500X80	RMC-500X120	RMC-500X150	RMC-500X180
通过高度	80 mm	120 mm	150 mm	180 mm	80 mm	120 mm	150 mm	180 mm
通过宽度	400 mm				500 mm			
输送机长度	1500mm							
最大输送负额	50kg							
操作方式	平面按键/触摸输入							
被检测品包装形态	普通包装或金属薄膜（铝膜）、散料兼用							
皮带速度	固定速度/调速							
报警方式	停机及声光警报或选别							
电源	AC220V/ AC380V							
整机重量	110kg							
使用环境	0~40℃，相对湿度30~85%，但不结霜							
防尘防水标准	IP30/IP54/IP66							
机体材料	SUS304不锈钢板喷砂处理							

链板输送型
(RMC-H高荷载系列)

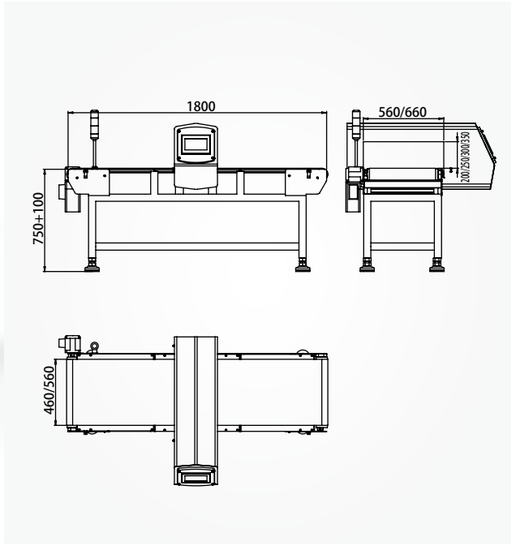

机器型号	RMC-500X200H	RMC-500X250H	RMC-500X300H	RMC-500X350H	RMC-600X200H	RMC-600X250H	RMC-600X300H	RMC-600X350H
通过高度	200 mm	250 mm	300 mm	350mm	200mm	250 mm	300 mm	350mm
通过宽度	500 mm				600 mm			
输送机长度	1800mm							
最大输送负额	100kg							
操作方式	平面按键/触摸输入							
被检测品包装形态	普通包装或金属薄膜（铝膜）、散料兼用							
皮带速度	固定速度/调速							
报警方式	停机及声光警报或选别							
电源	AC220V/ AC380V							
整机重量	240kg							
使用环境	0~40℃，相对湿度30~85%，但不结霜							
防尘防水标准	IP30/IP54/IP66							
机体材料	SUS304不锈钢板喷砂处理							

重力下落型
(RMG系列)

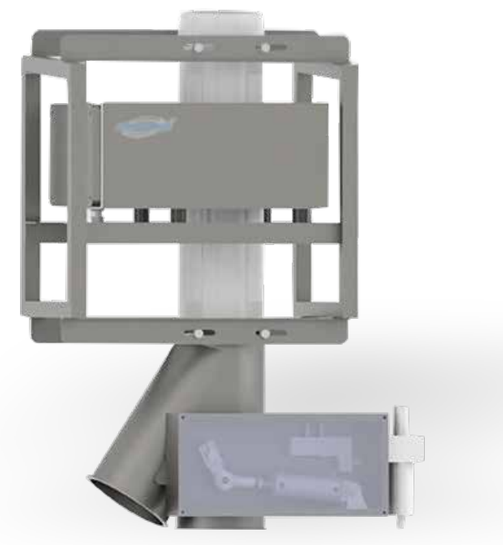

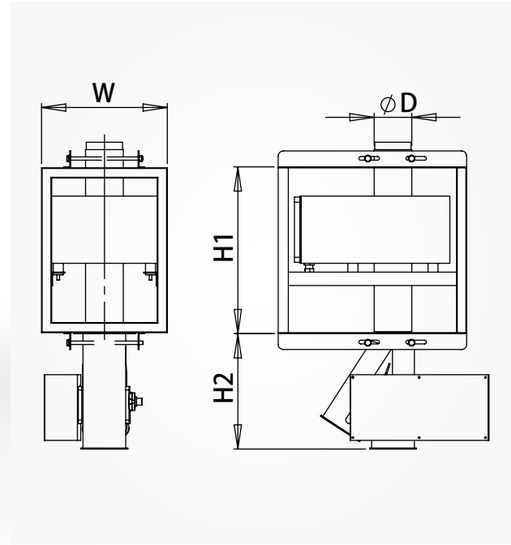

机器型号	RMG-50	RMG-75	RMG-100	RMG-150	RMG-200
通过管内径	50 mm	75 mm	100 mm	150 mm	200 mm
操作方式	平面按键/触摸输入				
被检测品包装形态	粉末、颗粒				
报警方式	自动选别				
电源	AC220V/ AC380V				
整机重量	70kg				
使用环境	0~40℃，相对湿度30~85%，但不结霜				
防尘防水标准	IP30				
机体材料	SUS304不锈钢板喷砂处理				

泵压管道型
(RML系列)

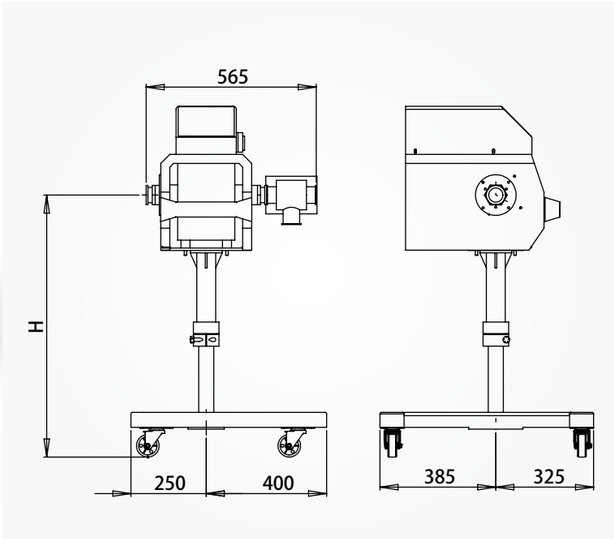

机器型号	RML-50	RML-63	RML-80
通过管内径	50 mm	63 mm	80 mm
操作方式	平面按键/触摸输入		
被检测品包装形态	流体、半流体		
报警方式	自动选别		
电源	AC220V/ AC380V		
整机重量	60kg		
使用环境	0~40℃，相对湿度30~85%，但不结霜		
防尘防水标准	IP54/IP66		
机体材料	SUS304不锈钢板喷砂处理		

制药专用型
(RMP系列)

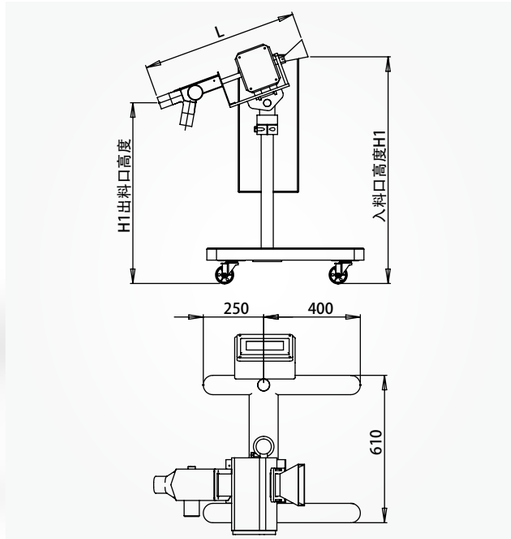

机器型号	RMP-70*20	RMP-100*25	RMP-150*35
通过宽度	70mm	100mm	150mm
通过高度	20mm	25mm	35mm
操作方式	触摸输入		
被检测品形态	粉末、颗粒		
报警方式	自动选别		
有效口径孔A	57mm	87mm	137mm
有效口径孔B	9.5mm	14.5mm	19.5mm
电源	AC220V/ AC380V		
整机重量	60kg		
使用环境	0~40℃，相对湿度30~85%，但不结霜		
防尘防水标准	IP30		
机体材料	SUS304不锈钢板喷砂处理		

重 量 检 测 机

CHECKWEIGHER

重量检测机

高速、高精度、高稳定性的动态检测

- 长时间使用精度保证，不需要每天校正
- 自动动态零点跟踪技术，确保水产品等在秤台重量有变化情况下的检测精度

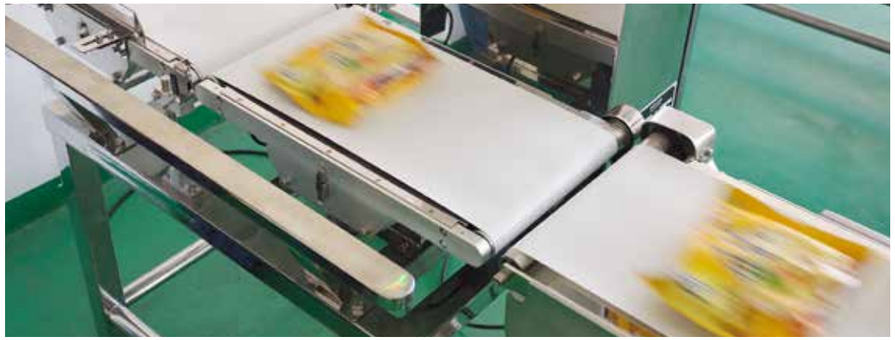

精准高效的剔除机构

- 提供多种快速剔除机构，满足各种产品及生产速度下的废料剔除
- 完善的剔除机制，有效防止产品连包、漏排以及因参数不当引起的漏检问题

专业的人机界面设计

- 全彩触摸屏，查看操作更直观方便

重量检测机

通用型
(RWG系列)

人性化功能

- 产品数据库，可储存100种产品
- 密码保护功能确保无授权人员不可更改数据
- 具有数据统计功能
- 支持数据导出，USB与以太网接口
- 可按用户需求加装各式扩充设备
- 提供多种统计信息，便于用户进行生产管理

基本画面

出错画面

一流的做工，专业的机械设计

- 机架外壳为不锈钢表面喷砂处理
- 采用内置铰链设计，无卫生死角
- 皮带快速安装和拆卸，易清洗和维护

良好的环境适应性和稳定性

- 极好的防水与防尘性，防水等级IP30/IP54/IP66可选

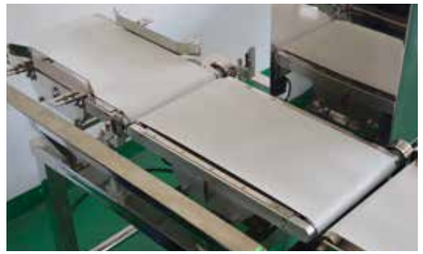

简洁的用户参数设置

- 自动参数调节，只需输入产品参数与称重要求，即可完成参数设定

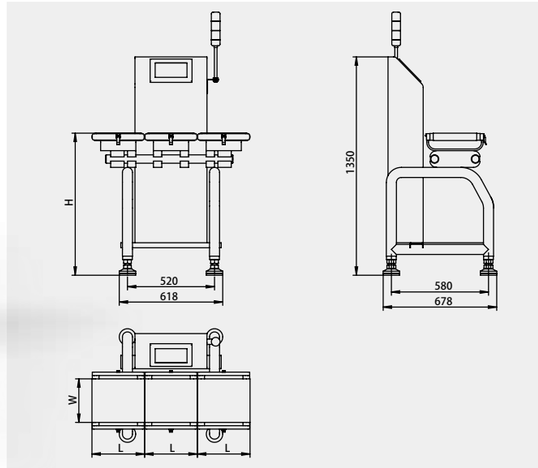

型号		RWG -160*250	RWG -230*350	RWG -230*450	RWG -300*500
称重范围		10~600g	20~2000g	20~2000g	20~5000g
最高选别精度(3σ)注		±0.1g	±0.2g	±0.2g	±0.5g
最大选别能力注		250个/min	200个/min	155个/min	140个/min
指示方式		10寸液晶显示			
操作方式		触摸输入			
被测品尺寸	宽 W	150mm	220mm	220mm	290mm
	长 L	200mm	250mm	350mm	400mm
产品储存数量		最多100种			
分选段数		2或3段			
皮带速度		70m/min	70m/min	70m/min	70m/min
称重台	宽 W	160mm	230mm	230mm	300mm
	长 L	250mm	350mm	450mm	500mm
剔除装置		自动选别			
电压要求		AC220V/ AC380V			
使用环境		0~40℃，相对湿度30~85%，但不结霜			
防护等级		IP30/IP54/IP66			
机体材料		SUS304不锈钢板喷砂处理			

注：最高选别精度和最高选别能力根据被测产品不同而变化。

高荷载型
(RWS-非防水系列)

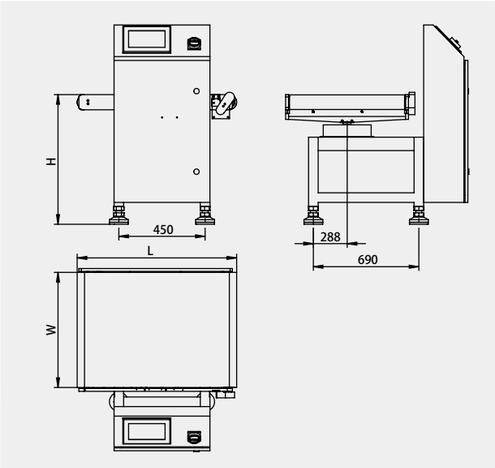

型号		RWS -400*600	RWS -500*800	RWS -600*1200
称重范围		0.2~10kg	0.5~20kg	1~50kg
最高检测精度(3σ)注		±1g	±2g	±5g
最大检测能力注		105个/min	75个/min	50个/min
指示方式		10寸液晶显示		
操作方式		触摸输入		
被测品尺寸	宽 W	390mm	490mm	590mm
	长 L	500mm	700mm	1000mm
产品储存数量		100种		
分选段数		1~3段		
称重台	宽 W	400mm	500mm	600mm
	长 L	600mm	800mm	1200mm
皮带速度		70m/min	60m/min	60m/min
剔除装置		停机及蜂鸣或选别		
电压要求		AC220V/ AC380V		
使用环境		0~40℃，相对湿度30~85%，但不结霜		
防护等级		IP30		
机体材料		SUS304不锈钢板喷砂处理		

注：最高检测精度和最高检测能力根据被测产品不同而变化。

高荷载型
(RWS-P防水系列)

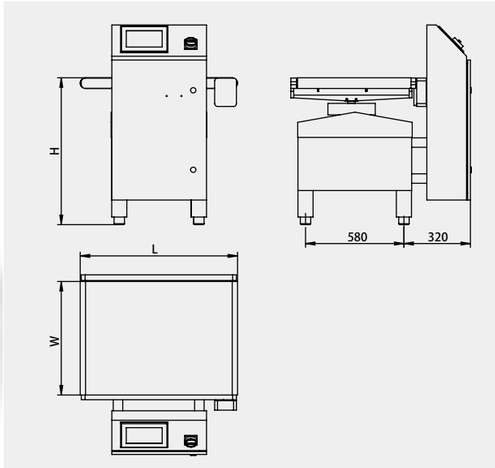

型号		RWS-400*600P	RWS-500*800P	RWS-600*1200P
称重范围		0.2~10kg	0.5~20kg	1~50kg
最高检测精度(3σ)注		±1g	±2g	±5g
最大检测能力注		105个/min	75个/min	50个/min
指示方式		10寸液晶显示		
操作方式		触摸输入		
被测品尺寸	宽 W	390mm	490mm	590mm
	长 L	500mm	700mm	1000mm
产品储存数量		100种		
分选段数		1~3段		
称重台	宽 W	400mm	500mm	600mm
	长 L	600mm	800mm	1200mm
皮带速度		70m/min	60m/min	60m/min
剔除装置		停机及蜂鸣或选别		
电压要求		AC220V/ AC380V		
使用环境		0~40℃，相对湿度30~85%，但不结霜		
防护等级		IP54/IP66		
机体材料		SUS304不锈钢板喷砂处理		

注：最高检测精度和最高检测能力根据被测产品不同而变化。

高速型
(RWH系列)

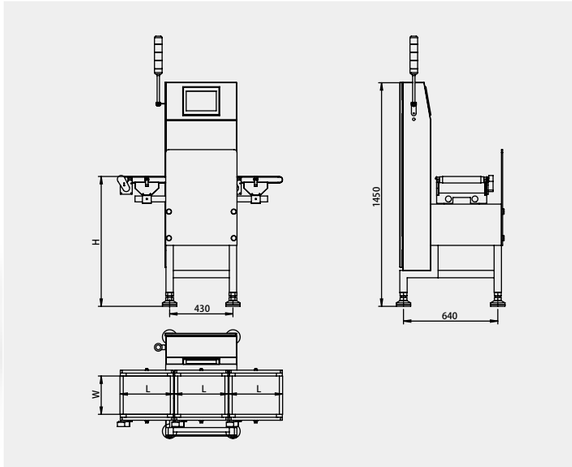

型号		RWH-160*250	RWH-230*350	RWH-230*450	RWH-300*500
称重范围		10~600g	20~2000g	20~2000g	20~5000g
最高选别精度(3σ)注		±0.1g	±0.2g	±0.2g	±0.5g
最大选别能力注		360个/min	255个/min	200个/min	180个/min
指示方式		10寸液晶显示			
操作方式		触摸输入			
被测品尺寸	宽 W	150mm	220mm	220mm	290mm
	长 L	200mm	250mm	350mm	400mm
产品储存数量		最多100种			
分选段数		2或3段			
皮带速度		90m/min			
称重台	宽 W	160mm	230mm	230mm	300mm
	长 L	250mm	350mm	450mm	500mm
剔除装置		自动选别			
电压要求		AC220V/ AC380V			
使用环境		0~40℃，相对湿度30~85%，但不结霜			
防护等级		IP30/IP54/IP66			
机体材料		SUS304不锈钢板喷砂处理			

注：最高选别精度和最高选别能力根据被测产品不同而变化。

附金属检测机组合型
(RWM系列)

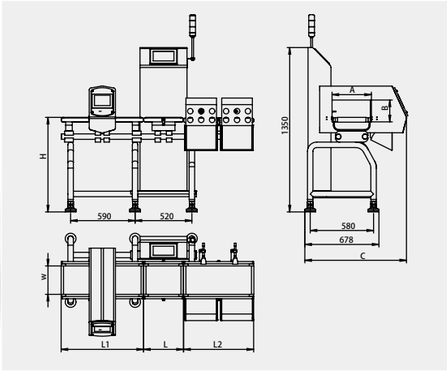

型号		RWM -230*350	RWM -230*450	RWM -300*500
称重范围		20~2000g	20~2000g	20~5000g
最高选别精度(3σ)注		±0.3g	±0.4g	±0.6g
最大选别能力注		180个/min	140个/min	120个/min
指示方式		10寸液晶显示		
操作方式		触摸输入		
被测品尺寸	宽 W	220mm	220mm	290mm
	长 L	250mm	350mm	400mm
	高 H	70mm 110mm 140mm 170mm	70mm 110mm 140mm 170mm	70mm 110mm 140mm 170mm
产品储存数量		100种		
分选段数		2或3段		
皮带速度		70m/min	70m/min	60m/min
称重台	宽 W	230mm	230mm	300mm
	长 L	350mm	450mm	500mm
	高 H	80mm 120mm 150mm 180mm	80mm 120mm 150mm 180mm	80mm 120mm 150mm 180mm
剔除装置		自动选别		
电压要求		AC220V/ AC380V		
使用环境		0~40℃，相对湿度30~85%，但不结霜		
防护等级		IP30/IP54/IP66		
机体材料		SUS304不锈钢板喷砂处理		

注：最高选别精度和最高选别能力根据被测产品不同而变化。

X射线异物检测机

X 射 线 异 物 检 测 机

X-RAY INSPECTION SYSTEM

高灵敏度微小异物检测

- 先进独自开发的信号处理和图像提取技术，实现高灵敏度检测

拓展的软件功能

- 屏蔽功能，屏蔽局部，提高检测灵敏度
- 产品缺失完整性检查

缺陷检测

人性化功能

- 自学习参数设置功能
- 提供串口、以太网口、USB口等对外通信接口
- 完善的权限管理
- 历史数据记录与统计
- 产品图像保存

生产记录

图片保存

X射线异物检测机

包装产品专用
(RXI-通用系列)

安全防护

- 无射线泄漏安全机构设计
- 射线辐射水平小于1μSV/h

门禁提示

易于操作

- 自学习参数设定功能
- 产品储存功能
- 触摸操作
- 简单操作界面

便于清洁

- 快拆式皮带设计，极易清洁保养

良好的环境适应性和稳定性

- 整机防尘防水，防护等级IP66

多至32道产品检测和剔除

- 多道检测，缩小生产线所占空间并提高处理量能力，减少成本
- 32道散装产品检测和剔除，最大程度减少产品浪费

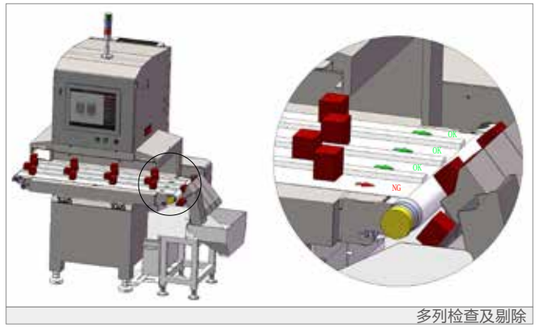
多列检查及剔除

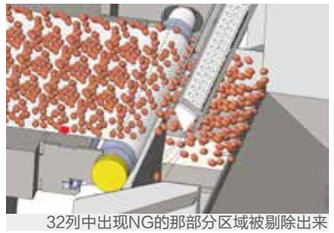
32列中出现NG的那部分区域被剔除出来

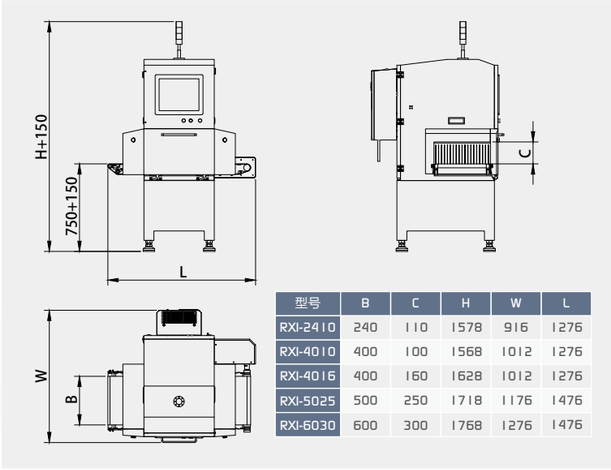

型号	B	C	H	W	L
RXI-2410	240	110	1578	916	1276
RXI-4010	400	100	1568	1012	1276
RXI-4016	400	160	1628	1012	1276
RXI-5025	500	250	1718	1176	1476
RXI-6030	600	300	1768	1276	1476

型号		RXI-2410	RXI-4010	RXI-4016	RXI-5025	RXI-6030
最佳检测精度		金属球Φ0.3mm,金属针尖Φ0.2*2mm			金属球Φ0.4mm,金属针尖Φ0.2*2mm	
X射线管	最大电压	80kV				
	最大功率	150W	210W		320W	350W
检测范围	最大高度	110mm	100mm	160mm	250mm	300mm
	最大宽度	240mm	400mm		500mm	600mm
用户操作面板		17英寸液晶触摸屏				
皮带速度		10~70m/min			10~40m/min	
最大输送负额		5kg	10kg		25kg	35kg
最大产品设置数量		大于100个				
处理方式		停机及声光警报或选别				
输入电压/功率消耗		220v单相交流/1500W				
整机重量		380kg	450kg		550kg	700kg
使用环境		温度：-10~40℃，温度控制：工业空调 相对湿度：30~90%（无结霜），湿度控制：除湿器				
防尘防水标准		产品通道IP66				
X射线泄露		< 1μSv/h				
机架材料		SUS304不锈钢板喷砂处理				

包装产品专用
(RXI-HD高清系列)

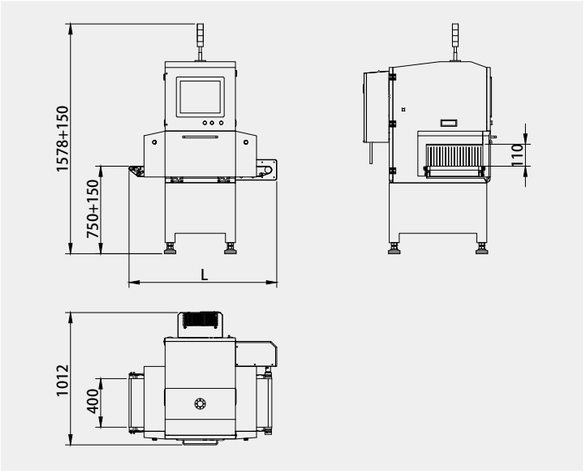

型号		RXI-4010HD	RXI-4016HD
最佳检测精度		金属球Φ0.2mm，金属针尖Φ0.15*2mm	
X射线管	最大电压	80kV	
	最大功率	350W	
检测范围	最大高度	110mm	160mm
	最大宽度	400mm	400mm
用户操作面板		17英寸液晶触摸屏	
皮带速度		10~70m/min	
最大输送负额		10kg	
最大产品设置数量		大于100个	
处理方式		停机及声光警报或选别	
输入电压/功率消耗		220v单相交流/1500W	
整机重量		450kg	
使用环境		温度：-10~40℃，温度控制：工业空调 相对湿度：30~90%（无结霜），湿度控制：除湿器	
防尘防水标准		产品通道IP66	
X射线泄露		< 1μSv/h	
机架材料		SUS304不锈钢板喷砂处理	

玻璃瓶/罐头专用
(RXP-SH单光源系列)

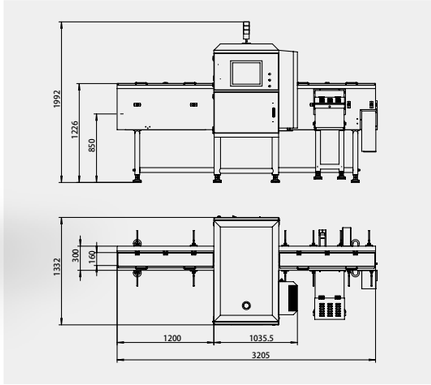

型号		RXP-2025SH
最佳检测能力		金属球：Φ 0.5 mm，金属丝：Φ 0.4*2 mm 玻璃球：Φ 1.5 mm，陶瓷球：Φ 1.5 mm
X射线管		最大电压120kV，最大功率480W（单球管）
检测范围	最大高度	250mm
	最大宽度	200mm
传送装置	链板速度	10~50 m/min
	链板最大宽度	160mm
显示屏		全色彩 TFT 17英寸触摸屏
操作系统		Windows XP Professional
操作方式		触摸屏操作
支持数据接口		LAN port, USB port
产品管理		完整产品日志
参数调整		自学习/手动学习可选
图像管理		图像保存/打印/分析
报警方式		警报及剔除（高速推杆式）
电源		AC220V
机体材质		SUS304不锈钢板喷砂处理
使用环境		温度：-10~40℃，温度控制：工业空调 相对湿度：30~90%（无结霜），湿度控制：除湿器
X射线泄露		< 1μSv/h
防护方式		两侧：封闭式防护通道

玻璃瓶/罐头专用
(RXP-DH双光源系列)

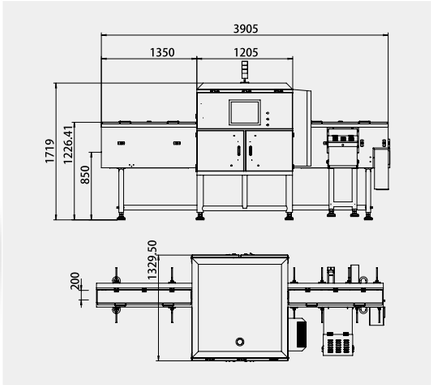

型号		RXP-2025DH
最佳检测能力		金属球：Φ 0.5 mm，金属丝：Φ 0.4*2 mm 玻璃球：Φ 1.5 mm，陶瓷球：Φ 1.5 mm
X射线管		最大电压120kV，最大功率480W（单球管）
检测范围	最大高度	250mm
	最大宽度	200mm
传送装置	链板速度	10~50 m/min
	链板最大宽度	160mm
显示屏		全色彩 TFT 17英寸触摸屏
操作系统		Windows XP Professional
操作方式		触摸屏操作
支持数据接口		LAN port, USB port
产品管理		完整产品日志
参数调整		自学习/手动学习可选
图像管理		图像保存/打印/分析
报警方式		警报及剔除（高速推杆式）
电源		AC220V
机体材质		SUS304不锈钢板喷砂处理
使用环境		温度：-10~40℃，冷却方式：工业空调 相对湿度：30~90%（无结霜），湿度控制：除湿器
X射线泄露		< 1μSv/h
防护方式		两侧：封闭式防护通道

- **双光源探视** — 两套成像装置，双视角图像分析
- **无检测盲区** — 智能分区，保证各区域最佳灵敏度
- **多级算法检测** — 优秀的异物检出性能
- **快速生产能力** — 高速金属链板，配备高功率电机
- **无射线泄漏设计** — 侧面进出产品，安全符合FDA、CE标准
- **内仓封闭式设计** — 防止产品掉入不易清理的死角
- **防内仓堵瓶设计** — 软件与硬件双重监测异常，防止内仓堵瓶引起不必要的清理
- **高速轻巧剔除装置** — 快速生产也能轻松剔除不合格品

结构和原理

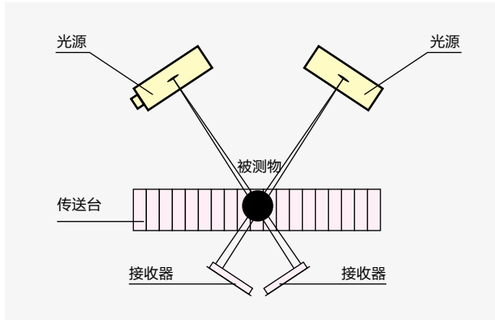

罐头或者瓶子以站立的方式进入检测通道，在通道的一侧，两个呈90度夹角的光源以与通道夹角各45度的方向照射产品，并在其检测通道的另一侧留下产品的投影。

检测区域

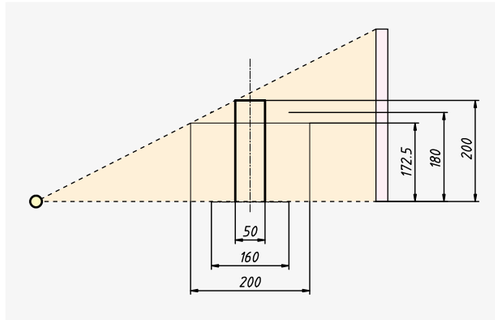

上图三角区域的部分是X射线照射的区域，在其区域内的产品能够被全部检测。
上面列举了几个常用产品的尺寸在放射区域中的区域范围。

产品影像图的说明和比较

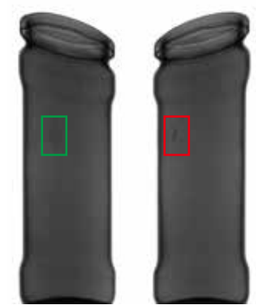

同一玻璃瓶的双视角投影图，图中矩形框内表示了同一异物的位置。

左图绿色矩形框内为薄片状异物的正面扫描图，此时射线与异物面呈90° 照射，异物的投影仅为不明显深度的一片阴影，不足以被检测出。

右图红色矩形框内为该薄片状异物的侧面扫描图，此时射线与异物面呈0° 照射，异物的投影为具有明显深度的一条阴影，可轻松被检测出。

若设备只具备一套成像装置，则当出现左图情况时，该异物将无法被检测出而漏过，但双光源成像可以从另一视角，即右图呈现的情况，将片状异物检测出。

玻璃瓶/罐头专用
(RXP-SO三光源系列)

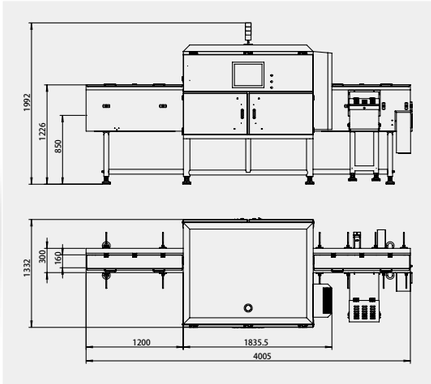

型号		RXP-202550
最佳检测能力		金属球：Φ 0.5 mm，金属丝：Φ 0.4*2 mm 玻璃球：Φ 1.5 mm，陶瓷球：Φ 1.5 mm
X射线管		最大电压120kV，最大功率480W（单球管）
检测范围	最大高度	250mm
	最大宽度	200mm
传送装置	链板速度	10~50 m/min
	链板最大宽度	160mm
显示屏		全色彩 TFT 17英寸触摸屏
操作系统		Windows XP Professional
操作方式		触摸屏操作
支持数据接口		LAN port, USB port
产品管理		完整产品日志
参数调整		自学习/手动学习可选
图像管理		图像保存/打印/分析
报警方式		警报及剔除（高速推杆式）
电源		AC220V
机体材质		SUS304不锈钢板喷砂处理
使用环境		温度：-10~40℃，冷却方式：工业空调 相对湿度：30~90%（无结霜），湿度控制：除湿器
X射线泄露		< 1μSv/h
防护方式		两侧：封闭式防护通道

玻璃瓶/罐头专用
(RXP-OI斜照光源系列)

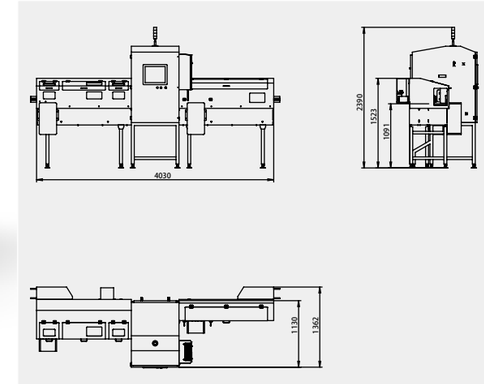

型号		RXP-202501
最佳检测能力		金属球：Φ 0.5 mm，金属丝：Φ 0.4*2 mm 玻璃球：Φ 1.5 mm，陶瓷球：Φ 1.5 mm
X射线管		最大电压60kV，最大功率300W，电流8mA
检测范围	最大高度	250mm
	最大宽度	200mm
传送装置	链板速度	10~50 m/min
	链板最大宽度	160mm
显示屏		全色彩 TFT 17英寸触摸屏
操作系统		Windows XP Professional
操作方式		触摸屏操作
支持数据接口		LAN port, USB port
产品管理		完整产品日志
参数调整		自学习/手动学习可选
图像管理		图像保存/打印/分析
报警方式		警报及剔除（高速推杆式）
电源		AC220V
机体材质		SUS304不锈钢板喷砂处理
使用环境		温度：-10~40℃，冷却方式：工业空调 相对湿度：30~90%（无结霜），湿度控制：除湿器
X射线泄露		< 1μSv/h
防护方式		两侧：封闭式防护通道

散装产品专用
(RXI-B系列)

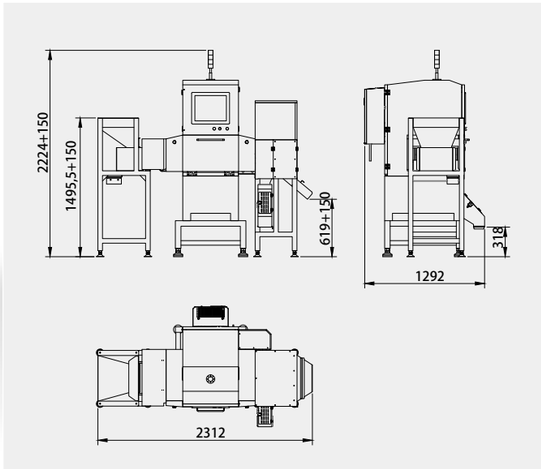

型号		RXI-2410B	RXI-4016B
最佳检测精度		金属球Φ0.3mm，金属针尖Φ0.2*2mm	
X射线管		最大电压80kV，最大功率150W	
检测范围	最大高度	110mm	160mm
	最大宽度	240mm	400mm
用户操作面板		17英寸液晶触摸屏	
皮带速度		10~70m/min	
最大输送负额		5kg	10kg
最大产品设置数量		大于100个	
处理方式		单道/四道/32道剔除	
输入电压/功率消耗		220v单相交流/1500W（包含配置的空调）	
整机重量		380kg（包含配置的空调）	450kg（包含配置的空调）
使用环境		温度：-10~40℃，温度控制：工业空调 相对湿度：30~90%（无结霜），湿度控制：除湿器	
防尘防水标准		产品通道IP66	
X射线泄露		< 1μSv/h	
机架材料		SUS304不锈钢板喷砂处理	

残骨专用
(RXD系列)

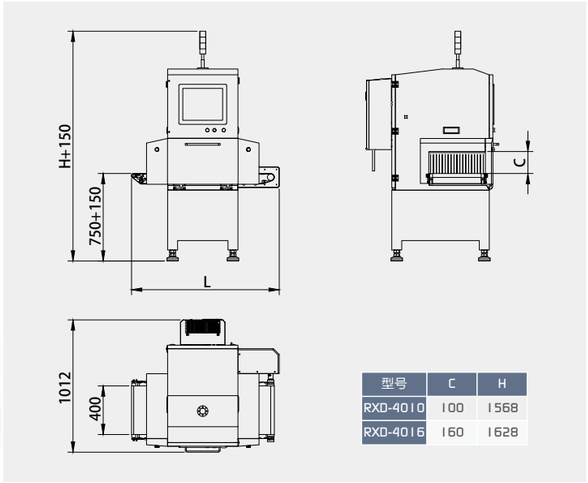

型号	C	H
RXD-4010	100	1568
RXD-4016	160	1628

型号		RXD-4010	RXD-4016
X射线管		最大电压80kV，最大功率320W	
检测范围	最大高度	100mm	160mm
	最大宽度	400mm	400mm
用户操作面板		17英寸液晶触摸屏	
皮带速度		10~40m/min	
最大输送负额		10kg	
最大产品设置数量		大于100个	
处理方式		停机及声光警报或选别	
输入电压/功率消耗		220v单相交流/1500W	
整机重量		450kg	
使用环境		温度：-10~40℃，温度控制：工业空调 相对湿度：30~90%（无结霜），湿度控制：除湿器	
防尘防水标准		产品通道IP66	
X射线泄露		< 1μSv/h	
机架材料		SUS304不锈钢板喷砂处理	

鱼刺专用
(RXF系列)

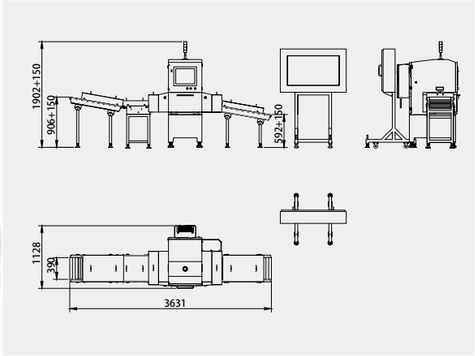

型号		RXF-2805
最佳检测能力		鱼刺：Φ 0.2*2mm
X射线管		最大电压60kV，最大功率300W，电流8mA
检测范围	最大高度	50mm
	最大宽度	280mm
传送速度		5~24m/min
显示系统		全色彩 TFT 17英寸主机触摸显示屏/42英寸图像放大屏
操作系统		Windows Embedded System7
操作方式		触摸屏操作
支持数据接口		LAN port, USB port
产品管理		完整产品日志
参数调整		自学习/手动学习可选
图像管理		图像保存/打印/分析
处理方式		警报或目视检测
电源		AC220V±10%、单相、50/60Hz
机体材质		SUS304不锈钢板喷砂处理
使用环境		温度：-10~40℃，冷却方式：工业空调 相对湿度：30~90%（无结霜），湿度控制：除湿器
X射线泄露		< 1μSv/h
防护方式		两侧：封闭式防护通道

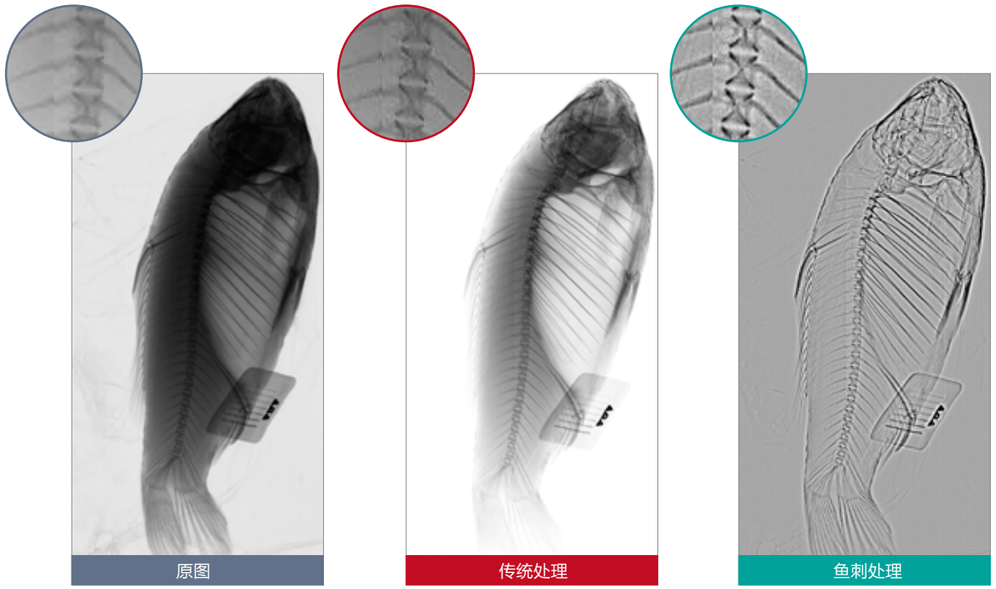

- 超高分辨率的图像，配合镭曼独特鱼刺图像算法，使鱼刺更清晰可见
- 多级感应传送系统，可连续放入产品，提升检测产品的效率
- 分段式防护罩传送通道，避免了防护帘对检测中产品的二次污染
- 产品通道满足IP66标准，更搭配循环空调保持整机电子部件的稳定